DAC-V

Difusores Lineales

Submittal

Características:

- Difusor lineal de alta capacidad para inyección
- Descarga vertical (en forma recta respecto a la cara del difusor)
- Deflector ajustable
- Para instalación en muros o techos
- Alto flujo de aire
- Ideal para crear cortinas de aire
- El difusor incluye: puente y tornillos para fijación a plenum

Materiales y Acabados:

- Fabricado en aluminio extruido
- Deflector en acero
- Pintura electrostática en colores de línea: blanco, blanco tablaroca o negro mate
- Deflector en color negro
- Acabados especiales disponibles

Nombre de la obra:_____
Ubicación:_____
Arquitecto: _____
Ingeniero: _____
Contratista: _____

Presentado por:

Fecha:

Av. División del Norte N°76 Col. Memetla, Cuajimalpa México. C.P. 05330 D.F.

www.innes.com.mx

Nota: Este submittal está diseñado para demostrar dimensiones generales de dicho producto. Los dibujos de este submittal no son elaborados con la intención de especificar aspectos exactos del producto. Estos dibujos no están a escala. Innes Aire S.A. de C.V. se reserva el derecho de hacer cambios sin previo permiso.

Ninguna parte de este documento podrá ser reproducida o retransmitida de cualquier forma; siendo estas: electrónicas o mecanografeadas; incluyendo fotocopiado, grabado y/o cualquier sistema de alojamiento de información sin previo permiso de INNES AIRE S.A. DE C.V.

DAC-V

Difusores Lineales

Submittal

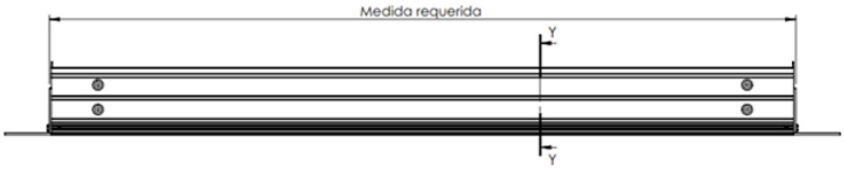

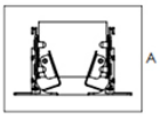

SECCIÓN Y-Y

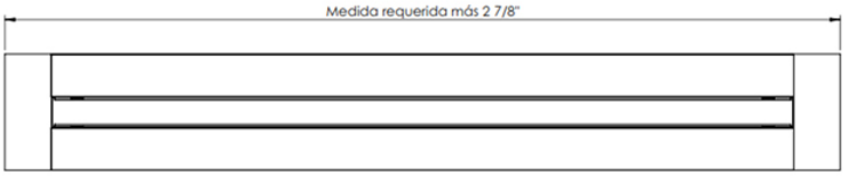

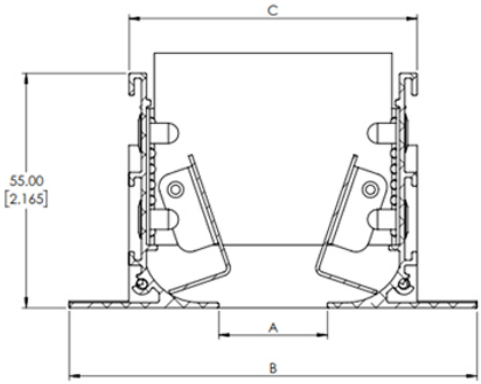

DETALLE A

Tipo	Medida Requerida En una pieza	
	Mínima	Máxima
DAC-V	0.30m	3.69m

Modelo	A	B	C
1 Ranura	1	3 3/4	2 13/16
	1 1/2	4 1/4	3 5/16
	2	4 3/4	3 13/16
	2 1/2	5 1/4	4 5/16
	3	5 3/4	4 13/16

Notas:
Dimensiones de separaciones en pulgadas (± 1/8")
Dimensión de longitud en metros (± 2.4mm)
Dimensiones mayores a 3.69m será seccionado

Nombre de la obra:_____
Ubicación:_____
Arquitecto: _____
Ingeniero: _____
Contratista: _____

Presentado por:

Fecha:

Av. División del Norte N°76 Col. Memetla, Cuajimalpa México. C.P. 05330 D.F.

www.innes.com.mx

Nota: Este submittal está diseñado para demostrar dimensiones generales de dicho producto. Los dibujos de este submittal no son elaborados con la intención de especificar aspectos exactos del producto. Estos dibujos no están a escala. Innes Aire S.A. de C.V. se reserva el derecho de hacer cambios sin previo permiso.

Ninguna parte de este documento podrá ser reproducida o retransmitida de cualquier forma; siendo estas: electrónicas o mecanografeadas; incluyendo fotocopiado, grabado y/o cualquier sistema de alojamiento de información sin previo permiso de INNES AIRE S.A. DE C.V.

DAC-V

Difusores Lineales

Submittal

SECCIÓN Y-Y

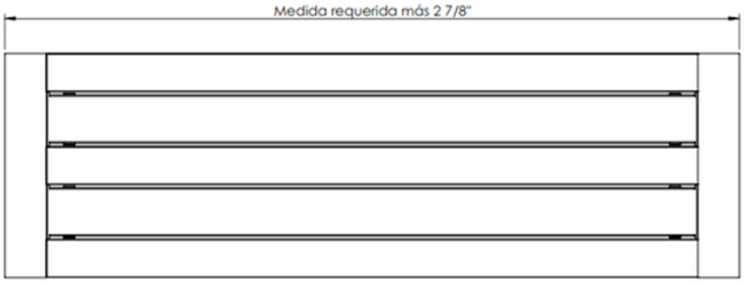

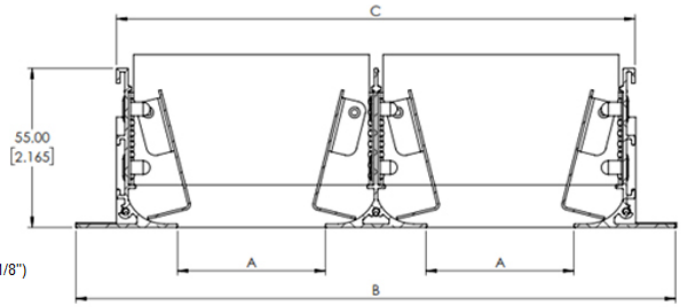

DETALLE A

Tipo	Medida Requerida	
	En una pieza	
	Mínima	Máxima
DAC-V	0.30m	3.69m

Modelo	A	B	C
2 Ranuras	1	6 1/8	5 3/16
	1 1/2	7 1/8	6 3/16
	2	8 1/8	7 3/16
	2 1/2	9 1/8	8 3/16
	3	10 1/8	9 3/16

Notas:
Dimensiones de separaciones en pulgadas (± 1/8")
Dimensión de longitud en metros (± 2.4mm)
Dimensiones mayores a 3.69m será seccionado

Nombre de la obra:_____
Ubicación:_____
Arquitecto: _____
Ingeniero: _____
Contratista: _____

Presentado por:

Fecha:

Av. División del Norte N°76 Col. Memetla, Cuajimalpa México. C.P. 05330 D.F.

www.innes.com.mx

Nota: Este submittal está diseñado para demostrar dimensiones generales de dicho producto. Los dibujos de este submittal no son elaborados con la intención de especificar aspectos exactos del producto. Estos dibujos no están a escala. Innes Aire S.A. de C.V. se reserva el derecho de hacer cambios sin previo permiso.

Ninguna parte de este documento podrá ser reproducida o retransmitida de cualquier forma; siendo estas: electrónicas o mecanografeadas; incluyendo fotocopiado, grabado y/o cualquier sistema de alojamiento de información sin previo permiso de INNES AIRE S.A. DE C.V.

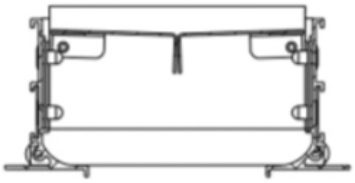

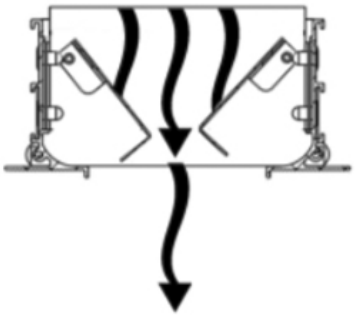

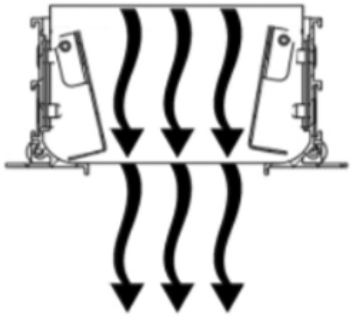

Nombre de la obra:_____
Ubicación:_____
Arquitecto: _____
Ingeniero: _____
Contratista: _____

Presentado por:

Fecha:

Av. División del Norte N°76 Col. Memetla,
Cuajimalpa México. C.P. 05330 D.F.

www.innes.com.mx

Nota: Este submittal está diseñado para demostrar dimensiones generales de dicho producto. Los dibujos de este submittal no son elaborados con la intención de especificar aspectos exactos del producto. Estos dibujos no están a escala. Innes Aire S.A. de C.V. se reserva el derecho de hacer cambios sin previo permiso.

Ninguna parte de este documento podrá ser reproducida o retransmitida de cualquier forma; siendo estas: electrónicas o mecanografeadas; incluyendo fotocopiado, grabado y/o cualquier sistema de alojamiento de información sin previo permiso de INNES AIRE S.A. DE C.V.